도면 DWG.NO.	190000HB~C-114DCH	개정(REV.)	000

개정번호 REV.No	부 호 SYM.	내 용 DESCRIPTION	위 치 POSITION	채용서번호 ADOPTION SHEET NO.	일 자 DATE	수 정 REV'D	검 도 CHECKED		승 인 APP'D

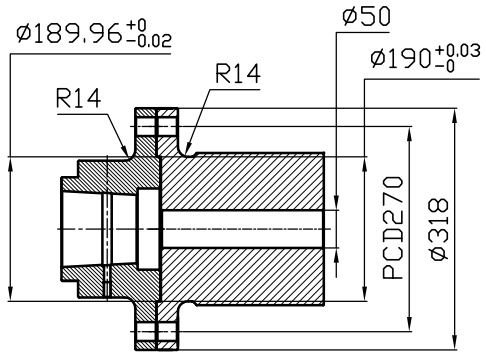

OUTPUT SHAFT COUPLING & PROPELLER COUPLING DIMENSION

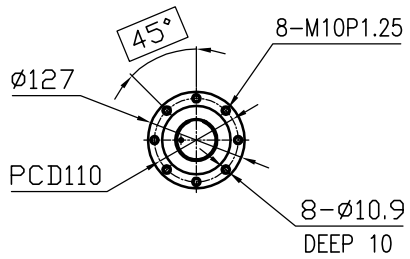

INPUT COUPLING DIMENSION

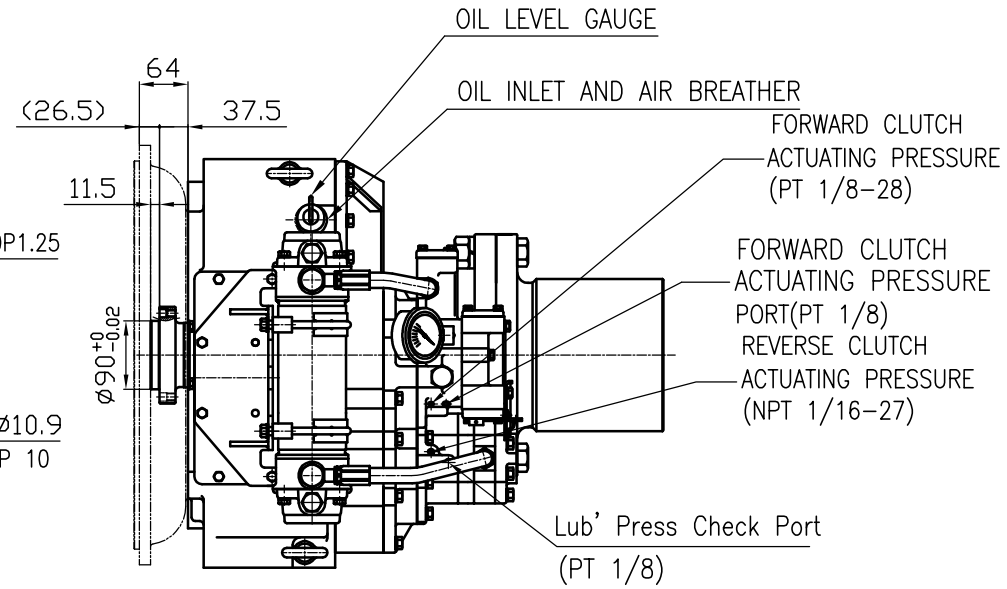

DMT 200HL MARINE TRANSMISSION SPECIFICATION			
GEAR RATIO	4.04, 4.48		
TOTAL WEIGHT	APPROX. 380 kg(DRY)		
OIL CAPACITY	APPROX. 10 L		
OIL VISCOSITY	SAE # 30		
OIL PRESSURE	1.96 ~ 2.54 MPa	CLUTCH OIL	
DIRECTION OF ROTATION IN FORWARD	INPUT	C.C.W VIEWED FROM THE STERN	
	OUTPUT	C.W VIEWED FROM THE STERN	
OIL CHANGE INTERVAL	THE FIRST 100HOURS OF INITIAL OPERATION		
	AND EVERY 1000HOURS THEREAFTER		
SHIFTING LIMIT	UNDER 50% OF THE RATED ENGINE SPEED		
OIL COOLER	WATER FLOW 40 ~ 60L/min		
	TEMPERATURE OF COOLING WATER	MAX 32°C	
OPERATING TORQUE OF SHIFTING LEVER	UNDER 2.94Nm		

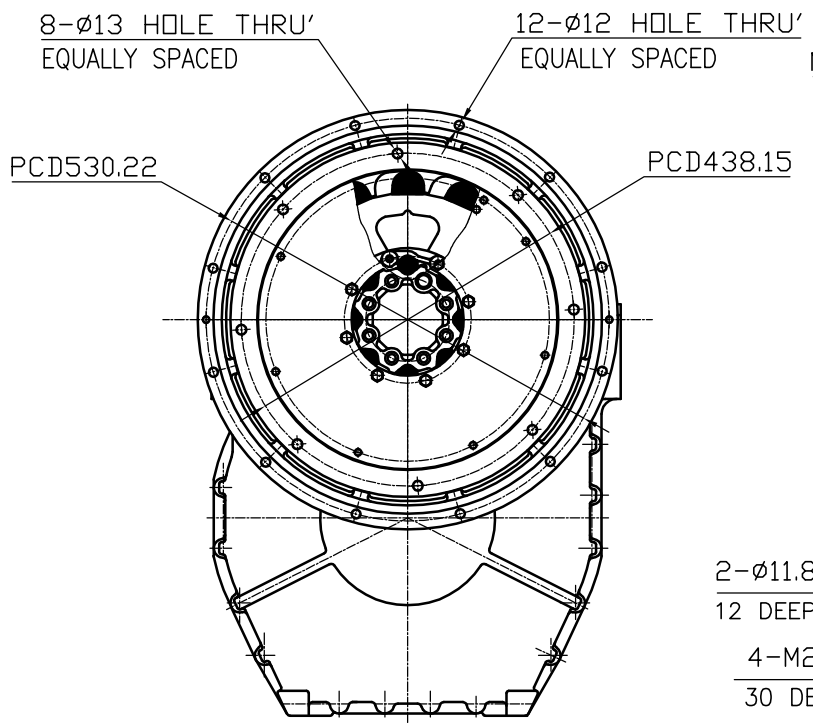

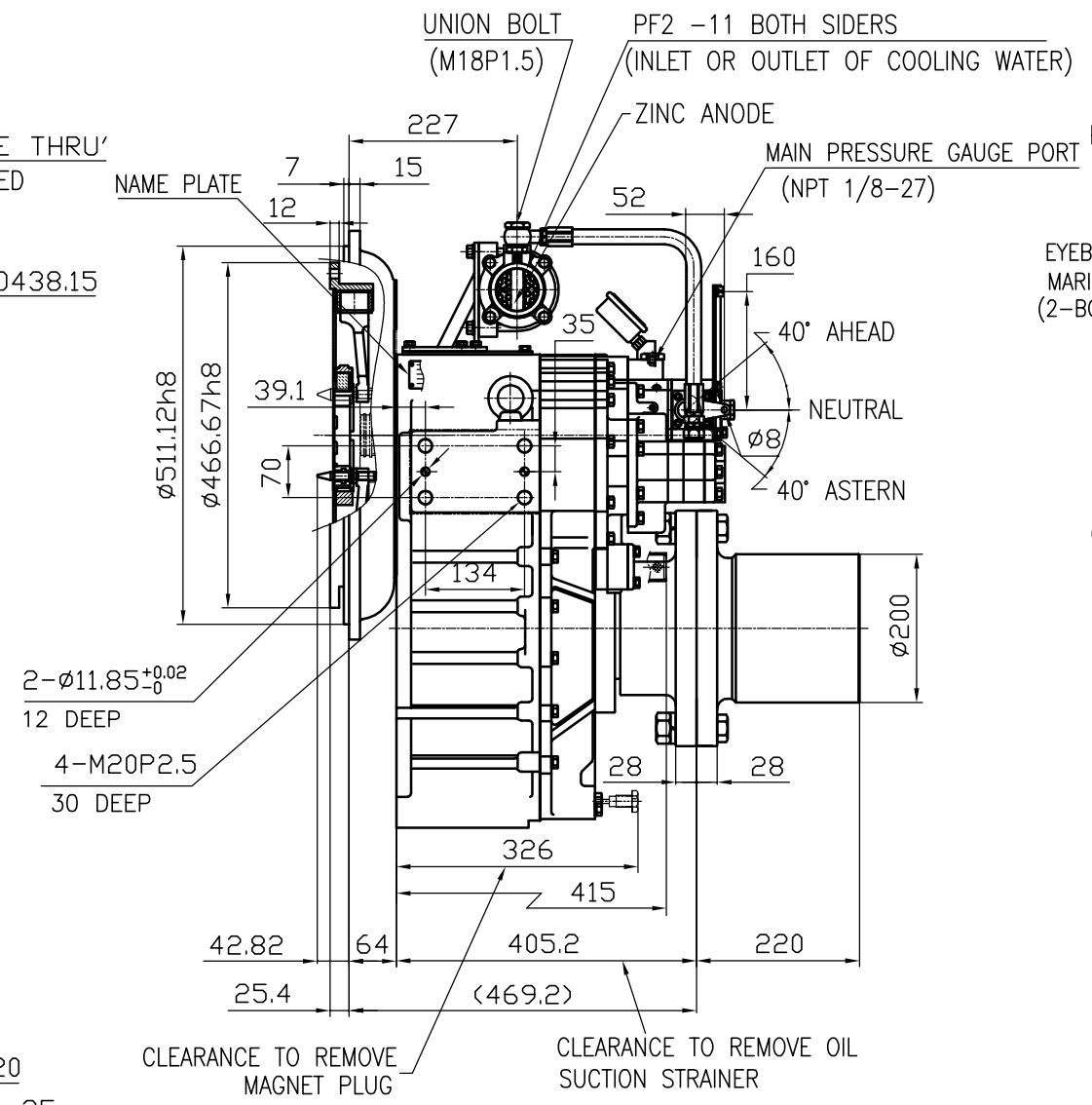

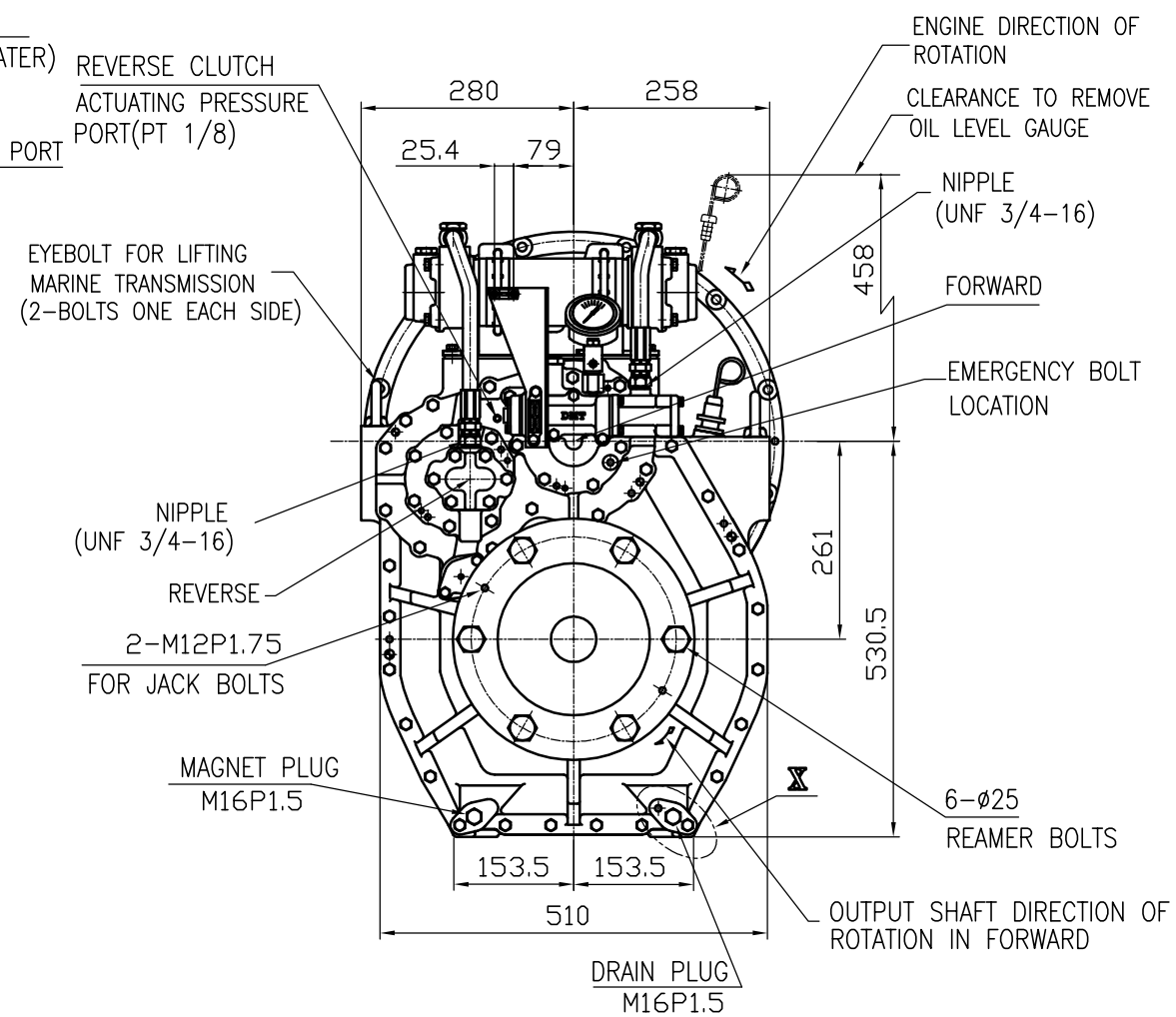

REMARK (HOT)
1.HOUSING: SAE#1
2.DRIVING RING: SAE 14"
3.COUPLING TYPE : DUAL STAGE
4.APPLICATION ENGINE : STANDARD

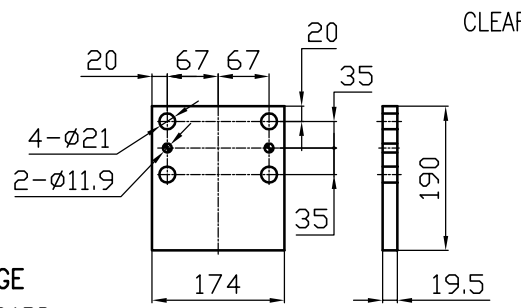

BRACKET DIMENSION

"X" detail(3/1)

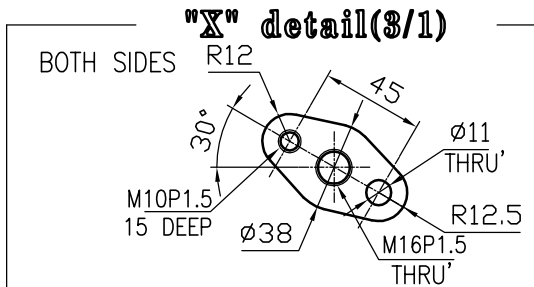

공동공차 TOLERANCE ON					
분수 FRACTIONS		소수 DECIMALS		각도 ANGLES	
± —		± —		± —	
절삭가공					
일반공차	구 분	조 급	중 급	정 급	
	1 초과 4 이하	± 0.3	± 0.1	± 0.05	
	4 16	± 0.5	± 0.2	± 0.07	
	16 63	± 0.7	± 0.3	± 0.1	
	63 250	± 1.2	± 0.5	± 0.2	
	250 1000	± 2.0	± 0.8	± 0.3	

번호 NO.	품 번 PART NO.	품 명 PART NAME	개수 Q'TY	재 질 MATERIAL	규 격 SIZE	비 고 REMARKS
재 질 MATERIAL	—					
작성 DATE 2017.05.24	척도 SCALE 1/1		형 식 TYPE	DMT190HL	원도번 ORIGINAL DWG. NO.	
승인 APPROVED BY	검도 CHECKED BY	제도 DRAWN / 설계 DESIGNED	품 명 NAME	MARINE TRANSMISSION		
JK.Kim	TH.Cha	TW.Kim	도 번 DWG. NO.	190000HB~C-114DCH		개정(REV.) 000
D-I INDUSTRIAL			크 기 SIZE	A 3	코-드 번호 CODE ID. NO.	

SHEET 1 OF 1

동이기술-004(841×594)